HD 8/18-4 M ST

Mittelklasse-Pumpeneinheit HD 8/18-4 M St mit robuster 3-Kolben-Axialpumpe mit Messing-Zylinderkopf und 4-poligem, langsam laufendem Drehstrommotor. Horizontal und vertikal einsetzbar.

RECORD HOLDER

WORLD'S NO. 1 PRESSURE WASHER BRAND

Made in Germany

2-3 h

SERVO CONTROL

Bestell-Nr.	1.524-980.0

- 4-poliger, langsam laufender, robuster Drehstrommotor
- Pumpeneinheit in robustem Kunststoffchassis mit 3-Punkt-Aufnahme zur Wandbefestigung
- Automatische Druckentlastung und um bis zu 20 Prozent erhöhte Energieeffizienz

Technische Daten		
EAN-Code		4054278271583
Stromart	Ph / V / Hz	3 / 400 / 50
Fördermenge	l/h	760
Zulauftemperatur	°C	60
Arbeitsdruck	bar / MPa	30 – 180 / 3 – 18
Max. Druck	bar / MPa	270 / 27
Anschlussleistung	kW	4,6
Anschlusskabel	m	5
Wasserzulauf		3/4"
Farbe		anthrazit
Gewicht (mit Zubehör)	kg	31,6
Gewicht inkl. Verpackung	kg	34
Abmessungen (L × B × H)	mm	290 × 300 × 565

Dieses Gerät ist einweisungspflichtig.

Ausstattung	
Druckabschaltung	■
Servo Control	■

■ Im Lieferumfang enthalten.

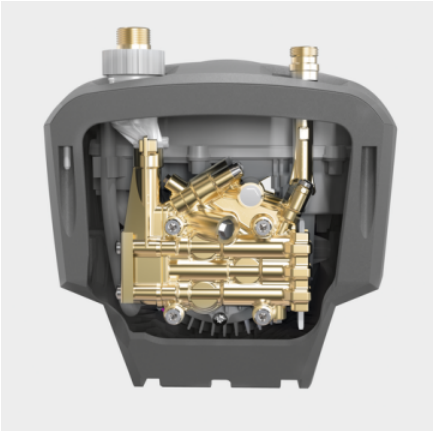

Qualitativ hochwertige Ausstattung

- Automatische Druckentlastung zum Schutz der Komponenten verlängert deren Lebensdauer.
- Leistungsstarker, 4-poliger, langsam laufender Elektromotor.
- Hochwertiger Zylinderkopf aus Messing.

Flexibler Betrieb

- Für stehenden und liegenden Betrieb ausgelegt.

Vorbereitet für stationären Betrieb

- Einfache und robuste 3-Punkt-Aufnahme zur Wandbefestigung auf der Geräterückseite.
- Sehr platzsparende, kompakte Bauweise.
- Robustes Kunststoffchassis schützt die Pumpe zuverlässig vor Beschädigungen und Verschmutzungen.

HD 8/18-4 M St, 1.524-980.0, 2025-01-03

KÄRCHER

ZUBEHÖR VON HD 8/18-4 M ST
1.524-980.0

		Bestell-Nr.	Beschreibung	
STROMGENERATOR				
PGG 8/3	1	1.042-209.0	Leistungsstarker Synchrongenerator PGG 8/3 mit konstanten 7 kW Leistung, 4-Takt-Benzinmotor und 25-Liter-Tank. Zur unabhängigen Stromversorgung mit Wechsel- und Drehstrom.	☐
HOCHDRUCKPISTOLEN				
Handspritzpistolen				
EASY!Force Advanced	2	4.118-005.0	Ermüdungsfrei statt kräftezehrend: Die EASY!Force-Hochdruckpistole nutzt die Rückstoßkraft des Hochdruckstrahls und reduziert damit die Haltekraft für den Anwender auf null.	☐
EASY!Force Umrüstsatz 1 – ab HD-Schlauch	3	4.111-050.0	Zur Umrüstung von Kärcher Hochdruckreinigern mit bereits vorhandenem Hochdruckschlauch: EASY!Force-Umrüstsatz 1 mit EASY!Force-Hochdruckpistole, Strahlrohr und allen Adaptern bis zur Düse.	☐
EASY!Force Umrüstsatz 2 – ab Gerät	4	4.111-051.0	Entwickelt zur Nachrüstung bereits vorhandener Hochdruckreiniger von Kärcher: EASY!Force-Umrüstsatz 2 mit EASY!Force-Hochdruckpistole, Strahlrohr, Hochdruckschlauch und nötigen Adaptern.	☐
EASY!Force Umrüstsatz 3 – Hochdruckpistole	5	4.111-052.0	Passend zu vorhandenem Hochdruckschlauch und Strahlrohr: EASY!Force-Umrüstsatz 3, inklusive EASY!Force-Pistole und allen notwendigen Adaptern zur Aufrüstung Ihres Hochdruckreinigers.	☐
Servo-Control-Regler				
Servo-Control-Regler, < 750 l/h	6	4.118-007.0	Wassermengen- und Druckregulierung direkt an der Handspritzpistole	☐
STRAHLROHRE				
Drehbare Strahlrohre				
LED Düsenlicht	7	2.680-002.0	Leuchtstarkes, leichtes LED-Arbeitslicht zur direkten Montage aufs Strahlrohr der EASY!Force-Hochdruckpistole. Für bis zu 5 Arbeitsstunden bessere Sicht bei ungünstigen Lichtverhältnissen.	☐
Strahlrohr, 250 mm, drehbar	8	4.112-027.0	Strahlrohr, 250 mm, drehbar, ergonomisch	☐
Strahlrohr, 400 mm, drehbar	9	4.112-024.0	Strahlrohr, 400 mm, drehbar, ergonomisch	☐
Strahlrohr, 600 mm, drehbar	10	4.112-007.0	Strahlrohr, 600 mm, drehbar, ergonomisch	☐
Strahlrohr, 1050 mm, drehbar	11	4.112-000.0	Strahlrohr, 1050 mm, drehbar, ergonomisch	☐
Strahlrohr, 1550 mm, drehbar	12	4.112-018.0	Strahlrohr, 1550 mm, drehbar, ergonomisch	☐
Strahlrohr, 2050 mm, drehbar	13	4.112-021.0	Strahlrohr, 2050 mm, drehbar, ergonomisch	☐
Strahlrohrverlängerung, 1000 mm	14	4.112-048.0	Strahlrohrverlängerung mit EASY!Lock-Anschluss. Länge 1.000 mm.	☐

■ Im Lieferumfang enthalten. ☐ Mögliches Zubehör.

KÄRCHER

ZUBEHÖR VON HD 8/18-4 M ST
1.524-980.0

15

16

17

18

19

20

21

22

23

24

25

26–28

		Bestell-Nr.	Beschreibung	
STRAHLROHRE				
Doppelstrahlrohr				
Doppelstrahlrohr, 960 mm	15	2.112-016.0	Stufenlose Regulierung des Arbeitsdrucks direkt am Handgriff bei voller Wassermenge. Geeignet vor allem für die Landwirtschaft (z.B. Stallreinigung).	☐
Abgewinkeltes Strahlrohr				
WC- und Regenrinnenstrahlrohr	16	4.112-029.0	Mit Düseneinsatz. Spezielle Form zur Reinigung von Regenrinnen und zur hygienischen Reinigung von Toiletten. Edelstahl	☐
Flexibles Strahlrohr				
Flexibles Strahlrohr, 1050 mm	17	4.112-035.0	Stufenlose Verstellung der Biegung des Strahlrohrs von 20° – 140°. Besonders geeignet für Reinigung von schwer erreichbaren Stellen wie z.B. Dachrinnen, Autodächer, Unterboden oder Radkästen.	☐
Hochdruck Knickgelenk	18	4.112-057.0	Für schwer zugängliche Stellen: Hochdruck-Knickgelenk mit stufenloser Winkelverstellung bis 120°. Einfach direkt am Strahlrohr des Hochdruckreinigers zu montieren.	☐
Rinnenreiniger				
Rinnenreinigungsstrahlrohr	19	2.112-015.0	Das Strahlrohr dient zur Reinigung von Rinnenentwässerungssystemen. Durch die Strahlrohrform und der speziellen Düse kann die Reinigung ohne Abnehmen des Abdeckgitters ausgeführt werden.	☐
Unterbodenstrahlrohr				
Unterbodenstrahlrohr	20	4.112-032.0	Fahrbar, für die effektive und bequeme Reinigung der Fahrzeugunterseiten und Kotflügel. Edelstahl. Ohne HD-Düse	☐
Zusatzhandgriff				
Zusatzhandgriff für Strahlrohre EASY!Lock	21	4.321-380.0	Komfortabel in jeder Situation – der Zusatzhandgriff lässt sich einfach am Strahlrohr unserer neuen EASY!Lock-Generation montieren und bietet dann alle Möglichkeiten, Ihre Körperhaltung optimal an die jeweilige Aufgabe anzupassen. Durch das regelmäßige Wechseln der Körperhaltung entlasten Sie Ihren Bewegungsapparat und arbeiten dauerhaft entspannter. Durch das um 360° drehbare Strahlrohr können Sie den Zusatzhandgriff auch während des Betriebs ganz einfach um die Achse drehen und dadurch noch flexibler agieren.	☐
ROTORDÜSEN (DRECKFRÄSER)				
Dreckfräser, klein				
Dreckfräser, klein, 045	22	4.114-021.0	Bis zu 50% mehr Reinigungs- und Flächenleistung als der Vorgänger: beim neuen Performance Dreckfräser (Düsengröße 045) wurden Leistungsverluste minimiert – und die Strahlqualität maximiert.	☐
Dreckfräser, groß				
Dreckfräser, groß, 045	23	4.114-042.0	Dreckfräser – rotierender Punktstrahl – 10fache Reinigungsleistung. Höchste Standzeit durch Keramikdüse/-Lagerring max. 300 bar/30 MPa, 85 °C	☐
MEHRFACHDÜSEN				
Dreifachdüsen				
Dreifachdüse, 042	24	4.117-034.0	Manuell umschaltbare Dreifachdüse. Bequeme Strahlumstellung. Bei Geräten mit Injektor dient der Niederdruckflachstrahl dem Ansaugen und Ausbringen des Reinigungsmittels.	☐
Winkel-Variodüse 0–90°				
Winkel-Variodüse, 050	25	4.113-007.0	Ermöglicht die Veränderung des Hochdruckstrahls von 0°-90° Spritzwinkel-"stufenlos". Dadurch leichte Anpassung an alle Verschmutzungsarten und Oberflächen.	☐
KÄRCHER POWERDÜSE				
Powerdüse Spritzwinkel 0°				
Powerdüse 0°, 045	26	2.113-033.0	Vollstrahl für besonders hartnäckige Verschmutzungen.	☐
Powerdüse Spritzwinkel 15°				
Powerdüse 15°, 045	27	2.113-046.0	Flachstrahldüse für hartnäckige Verschmutzungen.	☐
Powerdüse Spritzwinkel 40°				
Powerdüse 40°, 045	28	2.113-053.0	Flachstrahl für hohe Flächenleistung – geeignet für empfindliche Oberflächen	☐

■ Im Lieferumfang enthalten. ☐ Mögliches Zubehör.

KÄRCHER

ZUBEHÖR VON HD 8/18-4 M ST
1.524-980.0

29

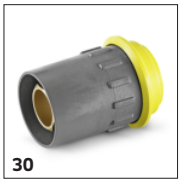
30

31

32

33

34

35

37

38, 46

39, 41

40, 42–45

		Bestell-Nr.	Beschreibung	
ECO!BOOSTER				
eco!Booster TR 045	29	2.113-087.0	eco!Booster mit 50 % mehr Flächenleistung als die Kärcher Powerdüse; geeignet für sensible Untergründe. Für Kalt- und Heißwasser-Hochdruckreiniger (Düsengröße 045).	☐
SCHNELLKUPPLUNG				
Schnellkupplung	30	2.115-000.0	Zum Schnellwechsel zwischen verschiedenen Strahlrohren / Zubehören. Optimal abgestimmt auf Kärcher Spritzeinrichtung, passend für Schnittstelle Pistole / Strahlrohr. Mit EASY!Lock Innengewinde.	☐
Stecknippel	31	2.115-001.0	Gehärteter Edelstahl-Stecknippel für Schnellkupplung 2.115-000. Mit EASY!Lock Außengewinde.	☐
FASS- UND BEHÄLTERREINIGUNG				
ABS Schlammsauger	32	2.641-798.0	Zum Anschluss an den Hochdruckschlauch von Kärcher Hochdruckreinigern: leistungsstarker Schlammsauger zur Umrüstung von Hochdruckreinigern zu Schmutzpumpen.	☐
SONSTIGES ZUBEHÖR HD				
Einschaltstrombegrenzer	33	2.637-495.0	Zur Reduzierung des Einschaltstroms bei Einphasen-Wechselstrom und Schutz der Leitungssicherung	☐
Münzfernbedienung	34	2.644-029.0	Münzfernbedienung mit elektronischem Münzprüfer zum Anschluss eines Hochdruckreinigers als Vorwaschgerät. Steckdose und Stromkabel sind bitte bauseits vorzusehen.	☐
Strahlpistole	35	2.869-067.0	Kurze Rüstzeit, leichter Transport, Sofortabschaltung – die Strahlpistole ist die kostengünstige Reinigungsmethode für kleine bis mittlere Flächen aller Art. Druck/Wassermenge regulierbar.	☐
DICHTUNGEN FÜR TR-GEWINDE				
Dichtungensatz mit 9x O-Ringen für TR-Gewinde	36	2.880-001.0		☐
DÜSENVERSCHRAUBUNG / ABSTANDHALTER				
Düsenverschraubung				
Düsenverschraubung	37	4.112-011.0	Düsenverschraubung mit Schutzteil für Hochdruck- und Powerdüsen	☐
HOCHDRUCKSCHLÄUCHE				
Standard mit beidseitiger Verschraubung				
Hochdruckschlauch, 10 m, DN 10, 220 bar, 2 × EASY!Lock	38	6.110-041.0	Überzeugende Werte und Grundausstattung: Hochdruckschlauch (DN 10) in 10 m Länge und für Drücke bis zu 220 bar entwickelt.	☐
Hochdruckschlauch, 10 m, DN 6, 250 bar, 2 × EASY!Lock	39	6.110-034.0	Hochdruckschlauch in 10 m Länge mit beidseitiger EASY!Lock-Handverschraubung. Nennweite DN 6, geeignet bis 250 bar.	☐
	40	6.110-035.0	Beidseitig mit EASY!Lock-Handverschraubung bestückter Hochdruckschlauch (DN 6) in 10 m Länge. Geeignet bis zu 250 bar und mit ANTI!Twist.	☐
Hochdruckschlauch, 10 m, DN 6, 300 bar, 2 × EASY!Lock	41	6.110-056.0	Mit ANTI!Twist und auf beiden Seiten mit der neuen EASY!Lock-Handverschraubung ausgerüsteter Hochdruckschlauch (DN 6). Für Drücke bis zu 300 bar. 10 m lang.	☐
Hochdruckschlauch, 10 m, DN 8, 315 bar, 2 × EASY!Lock	42	6.110-031.0	Bis zu 315 bar Druck geeigneter Hochdruckschlauch (DN 8). Beidseitig mit innovativer EASY!Lock-Handverschraubung, ANTI!Twist und 10 m Länge.	☐

■ Im Lieferumfang enthalten. ☐ Mögliches Zubehör.

ZUBEHÖR VON HD 8/18-4 M ST
1.524-980.0

40, 42–45

38, 46

47

48–49, 51

50

52

53

54

55–57

		Bestell-Nr.	Beschreibung	
HOCHDRUCKSCHLÄUCHE				
Standard mit beidseitiger Verschraubung				
Hochdruckschlauch, 15 m, DN 8, 315 bar, 2 × EASY!Lock	43	6.110-030.0	15 m langer Hochdruckschlauch, DN 8, mit ANTI!Twist und auf beiden Seiten mit zeitsparender EASY!Lock-Handverschraubung bestückt.	☐
Hochdruckschlauch, 20 m, DN 8, 315 bar, 2 × EASY!Lock	44	6.110-032.0	Auf beiden Seiten mit der zeitsparenden und robusten EASY!Lock-Handverschraubung ausgerüsteter, 20 m langer Hochdruckschlauch (DN 8). Für Drücke bis zu 315 bar zugelassen.	☐
Hochdruckschlauch, 30 m, DN 8, 315 bar, 2 × EASY!Lock	45	6.110-014.0	Komfortable Länge (30 m) und innovative EASY!Lock-Handverschraubung: Hochdruckschlauch (DN 8) mit ANTI!Twist für Drücke bis zu 315 bar.	☐
Hochdruckschlauch, 15 m, DN 10, 220 bar, 2 × EASY!Lock	46	6.110-042.0	Mit innovativer EASY!Lock-Handverschraubung ausgestattet und für Drücke bis zu 220 bar geeignet: 15 m langer Hochdruckschlauch (DN 10).	☐
Hochdruckschlauch, 20 m, DN 10, 220 bar, 2 × EASY!Lock	47	6.110-043.0	20 m Länge und die beidseitig vorhandene, extrem zeitsparende und komfortable EASY!Lock-Handverschraubung zählen zu den Hauptmerkmalen dieses Hochdruckschlauchs (DN 10).	☐
Hochdruckschlauch, 25 m, DN 10, 220 bar, 2 × EASY!Lock	48	6.110-044.0	Überzeugende Werte und Grundausstattung: Hochdruckschlauch (DN 10) in 25 m Länge und für Drücke bis zu 220 bar entwickelt.	☐
Hochdruckschlauch, 40 m, DN 10, 220 bar, 2 × EASY!Lock	49	6.110-045.0	40 m langer Hochdruckschlauch mit EASY!Lock-System zur zeitsparenden Handverschraubung (beidseitig). Nenndurchmesser (DN) 10, Arbeitsdruck bis zu 220 bar.	☐
Hochdruckschlauch, 15 m, DN 12, 210 bar, 2 × EASY!Lock	50	6.110-059.0	Ausgelegt für Arbeitsdrücke bis zu 250 bar: Hochdruckschlauch (DN 12) mit einer Länge von 15 m. Verfügt beidseitig über die komfortable EASY!Lock-Handverschraubung.	☐
Hochdruckschlauch, 40 m, DN 12, 210 bar, 2 × EASY!Lock	51	6.110-060.0	Mit EASY!Lock-Handverschraubung und dank 40 m Länge viel Arbeitsspielraum: Hochdruckschlauch (DN 12) mit beidseitiger EASY!Lock-Handverschraubung. Geeignet für Arbeitsdrücke bis 250 bar.	☐
Longlife 400 mit beidseitiger Verschraubung				
Hochdruckschlauch Longlife, 1,5 m, DN 8, 400 bar, 2 × EASY!Lock	52	6.110-024.0	1,5 m kurzer Hochdruckschlauch (DN 8). Beidseitig mit komfortabler EASY!Lock-Handverschraubung für robuste und schnelle Verbindungen. Langlebig und für bis zu 400 bar Druck konzipiert.	☐
Hochdruckschlauch Longlife, 1,5 m, DN 8, 400 bar, 1 × EASY!Lock / 1 × M22 × 1,5	53	6.110-069.0	Für bis zu 400 bar Druck geeigneter Hochdruckschlauch (DN 8) mit 2-facher Stahleinlage und 1,5 m Länge. Anschlüsse: M 22 × 1,5 sowie die bequeme und schnelle EASY!Lock-Handverschraubung.	☐
Hochdruckschlauch Longlife, 10 m, DN 8, 400 bar, 2 × EASY!Lock	54	6.110-038.0	Langlebiger, 10 m langer Hochdruckschlauch (DN 8) mit 2-facher Stahleinlage und beidseitiger EASY!Lock-Handverschraubung und ANTI!Twist. Zugelassen für 400 bar Druck.	☐
Hochdruckschlauch Longlife, 30 m, DN 8, 400 bar, 2 × EASY!Lock	55	6.110-023.0	Robuster Hochdruckschlauch mit 2-facher Stahleinlage, ANTI!Twist und beidseitiger EASY!Lock-Handverschraubung. Nenndurchmesser DN 8, 30 m lang, für bis zu 400 bar Druck.	☐
Hochdruckschlauch Longlife, 20 m, DN 8, 400 bar, 2 × EASY!Lock	56	6.110-027.0	Hochdruckschlauch mit ANTI!Twist, EASY!Lock-Handverschraubungen und 2-facher Stahleinlage. Länge 20 m, Nennweite DN 8, beidseitige EASY!Lock-Handverschraubung.	☐

■ Im Lieferumfang enthalten. ☐ Mögliches Zubehör.

ZUBEHÖR VON HD 8/18-4 M ST
1.524-980.0

55–57

58

59

60

61

62–64, 68–70

65–67

		Bestell-Nr.	Beschreibung	
HOCHDRUCKSCHLÄUCHE				
Longlife 400 mit beidseitiger Verschraubung				
Hochdruckschlauch Longlife, 15 m, DN 8, 400 bar, 2 × EASY!Lock	57	6.110-029.0	Die 2-fache Stahleinlage sorgt für eine besonders lange Lebensdauer dieses 15 m langen Hochdruckschlauchs (DN 8), der für Drücke bis zu 400 bar zugelassen ist.	☐
Lebensmittelausführung mit beidseitiger Verschraubung				
Hochdruckschlauch Lebensmittel, 10 m, DN 8, 250 bar, 2 × EASY!Lock	58	6.110-051.0	Hochdruckschlauch (DN 6), 10 m lang, mit grauer, nicht zeichnender Außendecke. Für den Lebensmittelbereich zugelassen. Beidseitig mit schneller und stabiler EASY!Lock-Handverschraubung.	☐
Hochdruckschlauch Lebensmittel, 20 m, DN 8, 250 bar, 2 × EASY!Lock	59	6.110-052.0	Geeignet für den Lebensmittelbereich: 20 m langer Hochdruckschlauch (DN 8) mit nicht zeichnender, grauer Außendecke, ANTI!Twist und EASY!Lock-Handverschraubungen.	☐
Longlife-Lebensmittelausführung mit beidseitiger Verschraubung				
Hochdruckschlauch Lebensmittel Longlife, 10 m, DN 8, 400 bar, 2 × EASY!Lock	60	6.110-053.0	Mit blauer, nicht zeichnender und gegen tierische Fette resistente Außendecke: langlebiger Hochdruckschlauch (DN 8) mit 10 m Länge, ANTI!Twist und beidseitiger EASY!Lock-Handverschraubung.	☐
Hochdruckschlauch Lebensmittel Longlife, 20 m, DN 8, 400 bar, 2 × EASY!Lock	61	6.110-054.0	Langlebiger, mit 2-facher Stahleinlage und blauer und gegen tierische Fette resistenter Außendecke ausgestatteter Hochdruckschlauch. 20 m lang und mit EASY!Lock-Handverschraubungen.	☐
ROHRREINIGUNG				
Rohrreinigungsschlauch, DN 6				
Schlauchleitung TR Rohrrein. DN6 14MPa 1	62	6.110-108.0	Besonders flexible Hochdruck-Schläuche für die Rohr-Innenreinigung (Gewindeanschluss für Düse R 1/8).	☐
Schlauchleitung TR Rohrrein. DN6 14MPa 2	63	6.110-109.0	Bei dem 20 m langen Rohrreinigungsschlauch handelt es sich um einen besonders flexiblen Hochdruck-Schlauch für die Rohr-Innenreinigung (Gewindeanschluss für Düse R 1/8).	☐
Schlauchleitung TR Rohrrein. DN6 14MPa 3	64	6.110-110.0	Besonders flexible Hochdruck-Schläuche für die Rohr-Innenreinigung (Gewindeanschluss für Düse R 1/8).	☐
Rohrreinigungsschlauch, DN 6, 10 m, max. 250 bar	65	6.110-046.0	Bei dem 10 m langen Rohrreinigungsschlauch handelt es sich um einen besonders flexiblen Hochdruck-Schlauch für die Rohr-Innenreinigung (Gewindeanschluss für Düse R 1/8).	☐
Rohrreinigungsschlauch, DN 6, 20 m, max. 250 bar	66	6.110-008.0	Bei dem 20 m langen Rohrreinigungsschlauch handelt es sich um einen besonders flexiblen Hochdruck-Schlauch für die Rohr-Innenreinigung (Gewindeanschluss für Düse R 1/8).	☐
Rohrreinigungsschlauch, DN 6, 30 m, max. 250 bar	67	6.110-047.0	Bei dem 30 m langen Rohrreinigungsschlauch handelt es sich um einen besonders flexiblen Hochdruck-Schlauch für die Rohr-Innenreinigung (Gewindeanschluss für Düse R 1/8).	☐
Rohrreinigungsschlauch, DN 6, 10 m, max. 140 bar	68	6.110-048.0	Besonders flexible Hochdruck-Schläuche für die Rohr-Innenreinigung (Gewindeanschluss für Düse R 1/8).	☐
Rohrreinigungsschlauch, DN 6, 20 m, max. 140 bar	69	6.110-049.0	Bei dem 20 m langen Rohrreinigungsschlauch handelt es sich um einen besonders flexiblen Hochdruck-Schlauch für die Rohr-Innenreinigung (Gewindeanschluss für Düse R 1/8).	☐
Rohrreinigungsschlauch, DN 6, 30 m, max. 140 bar	70	6.110-050.0	Besonders flexible Hochdruck-Schläuche für die Rohr-Innenreinigung (Gewindeanschluss für Düse R 1/8).	☐

☐ Mögliches Zubehör.

ZUBEHÖR VON HD 8/18-4 M ST
1.524-980.0

71

72

73–74

75

76

77

79, 87

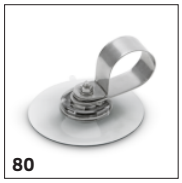
80

81

82

83

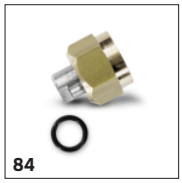
84

		Bestell-Nr.	Beschreibung	
ROHRREINIGUNG				
Rohrreinigungsdüsen				
Rohrreinigungsdreckfräser D21/040	71	4.765-001.0	Der rotierende Punktstrahl nach vorne löst hartnäckigste Verschmutzungen. Die drei Strahlen nach hinten sorgen für den nötigen Vorschub sowie eine komfortable Handhabung.	☐
Rohrreinigungsdreckfräser D30/040	72	4.765-004.0		☐
Rohrreinigungsdüse	73	5.763-015.0	Mit Innengewinde, verschiedene Strahlrichtungen für die saubere, umweltfreundliche Reinigung von verstopften Abflüssen und Rohren. Die Düsenöffnungen sind so ausgerichtet, dass sich die Düse mit Schlauch selbsttätig ins Rohr hineinzieht. Mit R 1/8" Anschluss zur Montage am Rohrreinigungsschlauch. 3 × 30° nach hinten, Ø 16 mm	☐
	74	5.763-016.0	Mit Innengewinde, verschiedene Strahlrichtungen für die saubere, umweltfreundliche Reinigung von verstopften Abflüssen und Rohren. Die Düsenöffnungen sind so ausgerichtet, dass sich die Düse mit Schlauch selbsttätig ins Rohr hineinzieht. Mit R 1/8" Anschluss zur Montage am Rohrreinigungsschlauch. 1 × nach vorne, 3 × 30° nach hinten, Ø 16 mm	☐
	75	5.763-017.0	Rohrreinigungsdüse mit Innengewinde. Verschiedene Strahlrichtungen. Im Rohr arbeitet sich der Schlauch selbsttätig voran. (R 1/8"-Anschluss, 3x 30° nach hinten, Ø 30 mm.)	☐
Rotierende Rohrreinigungsdüse	76	6.415-428.0	Rohrreinigungsdüse mit 4 rotierenden Strahlen & Innengewinde. Verschiedene Strahlrichtungen. Im Rohr arbeitet sich der Schlauch selbsttätig voran. Mit R 1/8"-Anschluss.	☐
BODEN- UND FLÄCHENREINIGER				
Flächenreiniger FRV 30				
Flächenreiniger FRV 30	77	2.111-010.0	Mit der integrierten, automatischen Absaugung des Schmutzwassers macht der FRV 30 die Flächenreinigung noch effizienter und ermöglicht die Anwendung im Innen- und Außenbereich. Das lästige Abspülen der Oberfläche nach der Reinigung entfällt, da das Schmutzwasser durch den mitgelieferten 5 m Absaugschlauch gezielt abgeführt werden kann. Nicht zeichnende Lenkrollen und die 2-fache Keramiklagerung sind weitere Qualitätsmerkmale. Gerätespezifisches Düsenkit muss separat bestellt werden. Max. 250 bar / 1000 l/h / 60°C.	☐
Gummilippe für FRV 30	78	2.642-910.0	Für glatte Böden im Innenbereich. Die Gummilippe erhöht die Absaugleistung des FRV 30 und minimiert die Wasserrückstände. So ist der Boden bereits nach wenigen Minuten wieder begehbar.	☐
Verlängerungsschlauch 5 m	79	4.440-939.0	5m Verlängerungsschlauch für FRV 30. Inklusive Verbindungsmuffe.	☐
Anbausatz Schlauchbefestigung	80	2.642-528.0	Saugnapf zur Befestigung des Absaugschlauchs an glatten Oberflächen.	☐
Anbausatz Schmutzfänger	81	2.642-532.0	Eimer aus verzinktem Stahl dient zum Auffangen von Grobschmutz und zur Befestigung des Absaugschlauchs im Außenbereich.	☐
Flächenreiniger FR 30				
Flächenreiniger FR 30	82	2.111-011.0	Bis zu 10-mal höhere Flächenleistung als mit dem herkömmlichen HD-Strahl. Kunststoffgehäuse für beste Manövrierfähigkeit, 2-fache Keramiklagerung für lange Standzeiten, flexibles Anschlussgelenk für beste Handhabung und integrierte Parkposition. Gerätespezifisches Düsenkit muss separat bestellt werden. Max. 180 bar / 850 l/h / 60 °C.	☐
Flächenreiniger FR 30 Me				
Flächenreiniger FR 30 Me	83	2.111-013.0	Hochwertiger, heißwasserbeständiger Flächenreiniger mit Edelstahlgehäuse. 2-fache Keramiklagerung, nicht zeichnende Lenkrollen, integrierter Saugschlauch-Anschluss für Absaugung des Spritzwassers. Bestens geeignet für die Innenreinigung und den Lebensmittelbereich. Gerätespezifisches Düsenkit muss separat bestellt werden. Max. 250 bar / 1300 l/h / 85 °C	☐
Gerätespezifische Düsenkits für FR				
Düsenkit für FR, 650 l/h – 850 l/h	84	2.639-187.0	Gerätespezifisches Düsenkit bestehend aus Powerdüsen und Verschraubungen. Für die optimale Leistung von Kärcher Flächenreinigern (650 bis 850 l/h).	☐

☐ Mögliches Zubehör.

KÄRCHER

ZUBEHÖR VON HD 8/18-4 M ST
1.524-980.0

85

86

79, 87

88

89

90

91

92

93

94

95

96

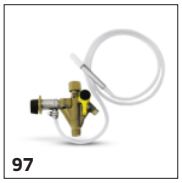
97

98

		Bestell-Nr.	Beschreibung	
BODEN- UND FLÄCHENREINIGER				
Gerätespezifische Düsenkits für FRV				
Düsenkit für FRV, 045	85	2.642-432.0	Gerätespezifisches Düsenkit Kärcher Powerdüsen und Treibdüse für FRV 30.	☐
Flächenreiniger FRV 30 Me				
Flächenreiniger FRV 30 Me	86	2.111-012.0	Dank automatischer Schmutzwasser-Absaugung macht der Flächenreiniger FRV 30 Me aus Edelstahl die Flächenreinigung im Innen- und Außenbereich noch effizienter. Heißwasserreinigung bis 85 °C.	☐
Verlängerungsschlauch FRV 30 Me und FRV 50 Me	87	4.441-040.0	5-m-Verlängerungsschlauch für FRV 30 Me. Inkl. Verbindungsmuffe.	☐
SCHAUMSYSTEME				
Becher-Schaumlanze				
Becher-Schaumlanze Advanced 2, 700 l/h – 800 l/h	88	4.112-064.0	Entwickelt für Kärcher Hochdruckreiniger ohne Servo Control: Die Becher-Schaumlanze Advanced 2 punktet mit einem Grundkörper aus Ecobrass zur Verwendung mit aggressiven Reinigungsmitteln.	☐
Becher-Schaumlanze DUO Advanced 2, 700 l/h – 800 l/h	89	4.112-068.0	Für Hochdruckreiniger ohne Servo Control: Die Becher-Schaumlanze DUO Advanced 2 überzeugt mit direkter Umschaltemöglichkeit auf Hochdruckreinigung und 2 l großem Reinigungsmitteltank.	☐
Becher-Schaumlanze Basic 2, 700 l/h – 800 l/h	90	4.112-054.0	Neuentwickelte, sehr robuste Becher-Schaumlanze Basic 2 speziell für Hochdruckreiniger mit 700–800 l/h Schwemmleistung. Für sehr gute Schaumqualität bei halbiertem Reinigungsmittelverbrauch.	☐
RM Behälter 1l für Becher-Schaumlanze Basic	91	5.071-414.0	Zum schnellen Wechsel des Reinigungsmittels: zusätzlicher 1-Liter-Reinigungsmittel-Behälter für Schaumlanze Basic (2.112-053.0, 2.112-054.0 und 2.112-055.0).	☐
RM Behälter 1l für Becher-Schaumlanze Advanced	92	6.414-050.0	Zusätzlicher 1-Liter-Reinigungsmittel-Behälter für den schnellen Wechsel des Reinigungsmittels für Schaumlanze Advanced (2.112-017.0 und 2.112-018.0).	☐
Inno Foam Set				
Inno Foam Set mit RM-Injektor	93	2.112-000.0	HD-Schaumsystem zum Einsatz mit mobilen u. stationären HD / HDS Geräten für Reinigung u. Desinfektion. Doppelstrahlrohr m. Schaumdüse und Umschaltung auf HD-Strahl zum Klarspülen etc., RM-HD-Injektor mit präzisem Dosierventil 0-5 %. Die Düsenkits für unterschiedliche Geräteklassen (siehe Düsenkits) müssen separat bestellt werden.	☐
Easy Foam Set				
Easy Foam Set mit RM-Injektor	94	2.112-010.0	HD Schaumsystem für mobile u. stationäre HD / HDS-Geräte zur Reinigung und Desinfektion. Schaumdüse für Anschluss an HD-Strahlrohr und RM-HD-Injektor mit präzisem Dosierventil 0-5 %. Die Düsenkits für unterschiedliche Geräteklassen (siehe Düsenkits) müssen separat bestellt werden.	☐
Düsenkits zu Inno / Easy Foam Set				
Düsenkit 090 zu Inno / Easy Set 700–1000 l/h	95	2.111-019.0	Düsenkit 090 enthält Kärcher Powerdüsen und Düseneinsatz. Für Inn-/Easy-Foam-Set 700-1000 l/h. Für optimale Leistung der Schaumsysteme mit dem jeweiligen Gerät.	☐
Anbausatz Schaumdüse				
Anbausatz Schaumdüse	96	2.112-013.0	Zur dosierten Ausbringung von Schaummittel im Sanitär- und Lebensmittelbereich bzw. wo lange Einwirkzeit notwendig ist: Montage am Strahlrohr anstelle der HD-Düse	☐
ZUMISCHUNG / INJEKTOREN				
Reinigungsmittel-Injektor				
RM-Injektor für Hoch- und Niederdruck (ohne Düsen)	97	4.637-032.0	Zudosierung von Reinigungsmitteln. Im Hoch- und Niederdruck separat vom Gerät. Dosierung bis zu 15 %	☐
RM-Injektor für Hochdruck (ohne Düse)	98	4.637-033.0	Reinigungsmittel-Zudosierung im Hochdruck 3-5%	☐

☐ Mögliches Zubehör.

ZUBEHÖR VON HD 8/18-4 M ST
1.524-980.0

99

100

101–102

103

104

105

106

107

108

109

110

111

112

		Bestell-Nr.	Beschreibung	
ZUMISCHUNG / INJEKTOREN				
Reinigungsmittel-Injektor				
Edelstahl-Injektor Kit für HD 7/18-4M/HDS 8/18-4C	99	6.645-759.0	Der Edelstahl-Injektor für unsere Hochdruckreiniger HD 7/18-4 M und HDS 8/18-4 C ermöglicht eine präzise Dosierung des Reinigungsmittels über 10 unterschiedliche Blendereinsätze.	☐
Gerätespezifisches Düsenkit zu Bestell-Nr. 4.637-033.0				
Düsenkit HD 500-700 l/h	100	4.769-005.0	Für HD 500 – 700 l/h. Bestehend aus Düseneinsatz + HD-Powerdüse + Verschraubung	☐
Düseneinsatz zu Bestell-Nr. 4.637-032.0				
Düseneinsatz bis 1100 l/h – HD	101	4.769-003.0	Düseneinsatz für RM-Injektor 3.637-001 zum Ausbringen von Reinigungsmittel im Hochdruck-Betrieb. Für Geräte mit einer Wassermenge bis zu 1.100 l/h.	☐
Düseneinsatz ab 1100 l/h – ND	102	4.769-006.0	Niederdruck für Geräte ab 1.100 l/h	☐
KUPPLUNGSTEILE				
Drehkupplung				
Drehkupplung	103	4.111-021.0	Verhindert zuverlässig das Verdrehen von HD-Schläuchen. Anschluss EASY!Lock. Griffschutz	☐
Verbindungsstück				
Schraubstutzen für Flächenreiniger und Servo-Control-Regler	104	4.111-022.0	Zur Befestigung von HD-Düsen und Zubehörteilen direkt an der HD-Pistole (mit Düsenverschraubung) – 1 × EASY!Lock 22 / 1 × EASY!Lock 20	☐
Kurzspritzeinrichtung	105	4.111-038.0	Zur Befestigung von HD-Düsen und Zubehörteilen direkt an der HD-Pistole (mit Düsenverschraubung). Nicht kompatibel für Dreifachdüsen.	☐
Y-Verteiler	106	4.111-024.0	bietet die Möglichkeit zwei Spritzeinrichtungen an das Gerät anzuschließen. Montage am Hochdruckausgang.	☐
Adapter EASY!Lock				
Adapter 1 M22AG-TR22AG	107	4.111-029.0	Adapter 1 zur Verbindung Schlauch alt mit Schlauch neu	☐
Adapter 2 M22IG-TR22AG	108	4.111-030.0	Adapter 2 zur Verbindung Gerät alt mit Schlauch neu und Pistole alt mit Schlauch neu	☐
Adapter 3 M22IG-TR22AG	109	4.111-031.0	Adapter 3 zur Verbindung Pistole alt mit Strahlrohr neu und Servoregler neu	☐
Adapter 4 TR22IG-D11	110	4.111-032.0	Adapter 4 zur Verbindung Pistole neu mit Schlauch alt Swivel	☐
Adapter 5 TR22IG-M22AG	111	4.111-033.0	Adapter 5 zur Verbindung Pistole neu mit Strahlrohr alt und Servoregler neu mit Strahlrohr alt	☐
Adapter 6 TR22IG-M22AG	112	4.111-034.0	Adapter 6 zur Verbindung Gerät neu mit Schlauch alt und Schlauch alt mit Pistole neu	☐

☐ Mögliches Zubehör.

ZUBEHÖR VON HD 8/18-4 M ST
1.524-980.0

113

114

115

116

117

118

119

120

121

122

123

124

125–126

		Bestell-Nr.	Beschreibung	
KUPPLUNGSTEILE				
Adapter EASY!Lock				
Adapter 7 M18IG-TR20AG	113	4.111-035.0	Adapter 7 zur Verbindung Strahlrohr alt mit Düse neu	☐
Adapter 8 TR20IG-M18AG	114	4.111-036.0	Adapter 8 zur Verbindung Strahlrohr neu mit Düse alt	☐
Adapter 9 Schlauchverlängerung EASY!Lock	115	4.111-037.0	Adapter 9 zur Verbindung Schlauch neu mit Schlauch neu	☐
Adapter 12 Drehkupplung EASY!Lock 22 IG – M22 × 1,5 AG	116	4.111-046.0	Drehbarer Adapter zur Verbindung von HD-Schläuchen mit M 22x1,5-Anschluss und der EASY!Force-Hochdruckpistole	☐
SCHLAUCHTROMMELN				
Anbausatz Schlauchtrommel manuell				
Anbausatz Schlauchtrommel für HD-Mittelklasse, 15 m	117	2.110-024.0		☐
Automatische, selbstaufrollende Schlauchtrommeln zur Wandemontage				
Automatische Schlauchtrommel Kunststoff inkl. HD-Schlauch, 15 m	118	2.639-257.0	Federgetriebene und betriebsbereite, automatische Schlauchtrommel zur Wandmontage. Vereinfacht das Handling des Hochdruckschlauchs, verkürzt Rüstzeiten und erhöht die Arbeitssicherheit.	☐
Automatische Schlauchtrommel, Stahl pulverbeschichtet / Kunststoff, 20 m	119	6.392-074.0	Automatische Schlauchtrommel für 20 m Hochdruckschlauch. Die Konsole besteht aus pulverbeschichtetem Stahl, die Trommel ist aus Kunststoff gefertigt.	☐
Automatische Schlauchtrommel Edelstahl / Kunststoff, 20 m	120	6.392-083.0	Automatische Schlauchtrommel für 20 m Hochdruckschlauch. Die Konsole besteht aus Edelstahl, die Trommel ist aus Kunststoff gefertigt.	☐
Automatische Schlauchtrommel, lackiert, 20 m	121	6.392-106.0	Schlauchtrommel, Automatik, 20 m, Konsole aus lackiertem Stahl, Trommel aus Kunststoff	☐
Automatische Schlauchtrommel, basaltgrau lackiert, 20 m	122	6.392-105.0	Selbstaufrollende Schlauchtrommeln bieten höchste Sicherheit und Komfort beim Auf- und Abrollen des HD-Schlauchs. Beispielsweise Bestell-Nr. 6.110-011.0 (DN 8, 20 m, 315 bar) oder Bestell-Nr. 6.110-028.0 (DN 8, 20 m, 400 bar Longlife).	☐
Automatische Schlauchtrommel, Edelstahl inkl. Schwenkhalter, 20 m	123	6.392-076.0	Automatische Schlauchtrommel mit Schwenkhalter (Edelstahl)	☐
Automatische Schlauchtrommel, Edelstahl, 40 m	124	6.392-442.0	Selbstaufrollende Schlauchtrommeln bieten höchste Sicherheit und Komfort beim Auf- und Abrollen des HD-Schlauchs. Passender HD- Schlauch beispielsweise Bestell-Nr. 6.110-076.0 (DN 8, 40 m, 400 bar, 1 × AVS-Schlauchtrommelanschluss).	☐
Schwenkhalter verzinkt	125	2.639-931.0	Schwenkhalter zur Befestigung der automatischen Schlauchtrommel an der Wand. Für maximalen Aktionsradius und Flexibilität mit dem HD-Schlauch. Schwenkbar um 120°. Aus verzinktem Stahl.	☐
Schwenkhalter Edelstahl	126	2.641-867.0	Schwenkbarer Wandhalter aus Edelstahl (für 2.641-866). Dieser ermöglicht maximale Flexibilität und Komfort beim Handling des HD-Schlauches.	☐

☐ Mögliches Zubehör.

ZUBEHÖR VON HD 8/18-4 M ST
1.524-980.0

127

128

129

130

131

132

133

134

135

136

137–138

139–140

		Bestell-Nr.	Beschreibung	
FASSADEN- UND SOLARREINIGUNG				
Bürsten				
Antrieb Bürstenwalze 500	127	4.762-584.0	Wasserbetriebener Antrieb für rotierende Bürstenwalzen. Zur Reinigung von Fassaden oder Solaranlagen mit unseren professionellen Hochdruckreinigern. Montage an Strahlrohr oder Teleskoplanze.	☐
Spritzschutz Walzenbürste 500	128	4.762-621.0	Spritzschutz mit Klettverbindung für rotierende Walzenbürste. Dank transparenter Folie freie Sicht auf die Bürste, bei gleichzeitigem Schutz vor Spritzern.	☐
Walzenbürste 500 weich	129	4.762-623.0	Weicher Bürstenaufsatz zur Verwendung mit wasserbetriebenem Antrieb (4.762-584.0). Ideal zur Glas- und Solaranlagenreinigung. Einfaches Schnellwechselsystem und sicherer Halt am Antrieb.	☐
Walzenbürste 500 medium	130	4.762-624.0	Mittelharter Bürstenaufsatz zur Verwendung mit wasserbetriebenem Antrieb (4.762-584.0). Geeignet für empfindliche Fassaden, Folien und Gewebe. Einfaches und sicheres Schnellwechselsystem.	☐
Walzenbürste 500 hart	131	4.762-625.0	Harter Bürstenaufsatz zur Verwendung mit wasserbetriebenem Antrieb (4.762-584.0). Für raue Fassaden, Stein- und Holzterrassen geeignet. Sicheres und einfaches Schnellwechselsystem.	☐
Bürste hart	132	6.960-133.0	Bürste mit harter Beborstung zur Reinigung von Industriefassaden, Bodenbelägen und zur Entfernung von Grobschmutz. Einfache Montage an Teleskopstangen oder Hochdrucklanzen von Kärcher.	☐
Bürste medium	133	6.960-134.0	Reinigt Fassaden, Rollläden und Textilgewebe optimal: die Bürste mit mittelharter Beborstung zur schnellen und einfachen Anbringung an Teleskopstangen oder Hochdrucklanzen von Kärcher.	☐
Bürste weich	134	6.960-135.0	Zur einfachen Montage an Teleskopstangen oder Hochdrucklanzen von Kärcher: Bürste mit weicher Beborstung für eine gründliche Reinigung sensibler Oberflächen wie Glas oder Solaranlagen.	☐
iSolar 400 Advanced (700-1000 l/h)	135	6.368-092.0	Bürste iSolar 400 für 700-1000 l/h Wasserleistung. Die wasserbetriebene 400 mm breite Scheibenbürste reinigt kleine bis mittlere Photovoltaikanlagen. Ideal auch für aufgeständerte Anlagen.	☐
Teleskopstangen				
TL Niederdruckadapter	136	4.580-097.0	TL Niederdruckadapter bestehend aus einem Kugelhahn zur werkzeuglosen Montage an Teleskopstangen. Speziell für Einsätze mit rotierenden Hochdruckbürsten geeignet.	☐
Teleskopstange TL 7 F	137	4.762-609.0	Teleskopstange TL 7 F mit bis zu 7 m Reichweite aus robuster und leichter Glasfaser. Mit praktischen Schnellverschlüssen für einfaches Ein- und Ausfahren.	☐
Teleskopstange TL 7 H	138	4.762-610.0	Multifunktionale Hybrid-Teleskopstange TL 7 H aus einer gleichzeitig steifen wie leichten Carbon-Glasfaser-Mischung. Dank Schnellverschlüssen einfach teleskopierbar. Reichweite bis zu 7 m.	☐
Teleskopstange TL 10 H	139	4.762-611.0	Bis zu 10 m Reichweite: Hybrid-Teleskopstange TL 10 H. Bestehend aus Carbon-Glasfaser-Mischung und multifunktional einsetzbar. Einfaches Ein- und Ausfahren dank Schnellverschlüssen.	☐
Teleskopstange TL 10 C	140	4.762-612.0	Carbonfaser-Teleskopstange TL 10 C. Mit bis zu 10 m Reichweite und praktischen Schnellverschlüssen. Multifunktional zur Reinigung von Fassaden, Fenstern oder Solarpanelen einsetzbar.	☐

☐ Mögliches Zubehör.

KÄRCHER

ZUBEHÖR VON HD 8/18-4 M ST
1.524-980.0

141

142

143–144

145

146–14

149

150–151

152

153

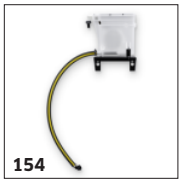
154

		Bestell-Nr.	Beschreibung	
FASSADEN- UND SOLARREINIGUNG				
Teleskopstangen				
Teleskopstange TL 14 C	141	4.762-613.0	Maximale Steifigkeit bei minimalem Gewicht: Teleskopstange TL 14 C aus Carbonfaser. Enorme Reichweite von 14 m, multifunktional einsetzbar und dank Schnellverschlüssen einfach zu handhaben.	☐
TL Hochdruckadapter	142	4.775-154.0	TL Hochdruckadapter: flexibel gelagerte Hochdruckpistole zur Hochdruckreinigung mit Teleskopstangen. Ergonomisch, einfach zu montieren, für Rechts- und Linkshänder geeignet.	☐
Wasserenthärtung				
WS 50	143	6.368-463.0	Die mobile Wasserenthärtungseinheit WS 50 reduziert Kalkrückstände auf gereinigten Oberflächen. Dazu entzieht ein Ionentauscherharz dem Wasser die darin gelösten Kalkbestandteile.	☐
WS 100	144	6.368-464.0	Die mobile Wasserenthärtungseinheit WS 100 reduziert Kalkrückstände auf gereinigten Oberflächen. Dazu entzieht ein Ionentauscherharz dem Wasser die darin gelösten Kalkbestandteile.	☐
WS Regenerator	145	6.368-465.0	Mit dem Regenerationssystem WS Regenerator lassen sich die Enthärtungspatronen der Wasserenthärtungs-Einheiten WS 50 und WS 100 per Knopfdruck rückspülen und regenerieren.	☐
Schläuche				
TL Hochdruckschlauch 7 m	146	6.392-978.0	Hochwertiger, flexibler HD-Schlauch (mit Gummidecke) für den iSolar TL 7. Die Außenhaut verfügt über besonders gute Gleiteigenschaften beim Ein- und Ausfahren der Teleskopstange.	☐
TL Hochdruckschlauch 10 m	147	6.392-977.0	Hochwertiger, flexibler HD-Schlauch (mit Gummidecke) für den iSolar TL 10. Die Außenhaut verfügt über besonders gute Gleiteigenschaften beim Ein- und Ausfahren der Teleskopstange.	☐
TL Hochdruckschlauch 14 m	148	6.392-976.0	Hochwertiger, flexibler HD-Schlauch (mit Gummidecke) für den iSolar TL 14. Die Außenhaut verfügt über besonders gute Gleiteigenschaften beim Ein- und Ausfahren der Teleskopstange.	☐
Anbausätze und Adapter				
iSolar Absturzsicherung	149	6.988-152.0	Zertifiziertes Personensicherungssystem für Dacharbeiten. Inhalt: Mitlaufendes Auffanggerät mit Bandfalldämpfer und 15 m Kernmantelseil, Auffanggurt, Anschlagschlinge und Stahlblech-Koffer.	☐
NASSSTRAHLEINRICHTUNG				
Nassstrahleinrichtung (ohne Düse)				
Nassstrahleinrichtung mit Mengenregulierung (ohne Düsen)	150	4.115-000.0	Zumischung von Strahlmittel zum Hochdruckstrahl. Zum Entlacken, Entrosten, Entzundern. Montage am Strahlrohr anstelle der HD-Düse. Mit Mengenregulierung	☐
Nassstrahleinrichtung ohne Mengenregulierung (ohne Düsen)	151	4.115-006.0	Zumischung von Strahlmittel zum Hochdruckstrahl. Zum Entlacken, Entrosten, Entzundern. Montage am Strahlrohr anstelle der HD-Düse. Ohne Mengenregulierung	☐
Düsenkits für Nassstrahleinrichtung				
Düsenkit für Nassstrahleinrichtung 045	152	2.112-022.0	Gerätespezifisches Düsenkit mit Nassstrahldüse und Düseneinsatz. Für die optimale Leistung der Kärcher Nassstrahleinrichtung. Nur in Verbindung mit Nassstrahleinrichrichtung 4.115-000.0 | 4.115-006.0.	☐
Borcarbiddüse				
Borcarbiddüse, für Geräte bis 1000 l/h	153	6.415-084.0	Zusätzlich zu Düsenpaketen. Besonders verschleißarme Strahldüse mit Futter aus Borcarbid für den Dauereinsatz.	☐
ANBAUSÄTZE				
Anbausatz HD-Stationär				
ABS Schwimmer	154	2.637-736.0	Schwimmertank für stationäre HD-Mittelklassegeräte zum Ausgleich möglicher Schwankungen im Wasserfluss für eine sichere Trennung von Maschinen- und Leitungswasser. Inklusive Wandhalterung.	☐

☐ Mögliches Zubehör.

ZUBEHÖR VON HD 8/18-4 M ST
1.524-980.0

155–157

158

159

160

162

163

164

165

166

		Bestell-Nr.	Beschreibung	
WASSERANSCHLUSS				
Geka-Kupplung				
Geka-Kupplung mit Schlauchtülle, R 1/2"	155	6.388-461.0	mit Schlauchtülle	☐
Geka-Kupplung mit Schlauchtülle, R 3/4"	156	6.388-455.0		☐
Geka-Kupplung mit Schlauchtülle, R 1"	157	6.388-465.0		☐
Geka-Kupplung mit Innengewinde, R 3/4"	158	6.388-473.0	mit Innengewinde	☐
Saugfilter				
Wasseransaugfilter	159	6.414-956.0	Zum Ansaugen aus Teichen, Vorratsbehältern o.ä., Filtergehäuse aus Polyamid, Sieb aus Edelstahl, Maschenweite 800 µm, Anschluss 3/4" und 1", ohne Rückschlagventil	☐
Saugfilter mit Rückschlagventil	160	4.730-012.0	Saugfilter aus Messing zum Ansaugen aus Teichen, Vorratsbehältern o.ä. Mit Rückschlagventil.	☐
Wasserfeinfilter				
Wasserfeinfilter universal, 25 µm	161	2.637-020.0	Wasser-Feinfilter, Maschenweite 25 µm, max. Temperatur 50° C. Schützt das Gerät vor Schmutzteilchen im Wasser. Wassermenge bis 1.200 l/h. Anschluss 3/4", mit Adapter 1".	☐
Wasserfeinfilter, 100 µm, R 3/4"	162	2.637-691.0	Wasser-Feinfilter, Maschenweite 100 µm, max. Temperatur 60° C. Schützt das Gerät vor Schmutzteilchen im Wasser. Transparente Filtertasse. Wassermenge bis 1.200 l/h. Anschluss 3/4".	☐
Wasserfeinfilter, mit Adapter	163	4.730-102.0	Wasser-Feinfilter, Maschenweite 125 µm, max. Temperatur 50° C. Schützt das Gerät vor Schmutzteilchen im Wasser. Wassermenge bis 1.200 l/h. Anschluss 3/4", mit Adapter 1".	☐
WASCHBÜRSTEN				
Aufsteckbare Waschbürste				
Aufsteckbare Waschbürste	164	4.113-001.0	Zum universellen Einsatz bei der Oberflächenreinigung. Befestigung mittels Klemmstück direkt am Strahlrohr. Anschluß TR Gewinde	☐
Rotierende Waschbürste				
Rotierende Waschbürste für Geräte < 1000 l/h, Nylonborsten	165	4.113-004.0	Die rotierende Waschbürste entfernt Feinstaub und Graufilm schonend von allen Oberflächen. Temperaturbeständig bis 60 °C. (EASY!Lock, Bürsteneinsatz wechselbar).	☐
Rotierende Waschbürste für Geräte < 1000 l/h, Naturhaarborsten	166	4.113-003.0	Durch den Wasserstrahl angetrieben. Zur schonenden Entfernung von Feinstaub und Graufilm auf allen Oberflächen. Temperaturbeständig bis 60 °C, EASY!Lock (Bürsteneinsatz wechselbar).	☐

☐ Mögliches Zubehör.